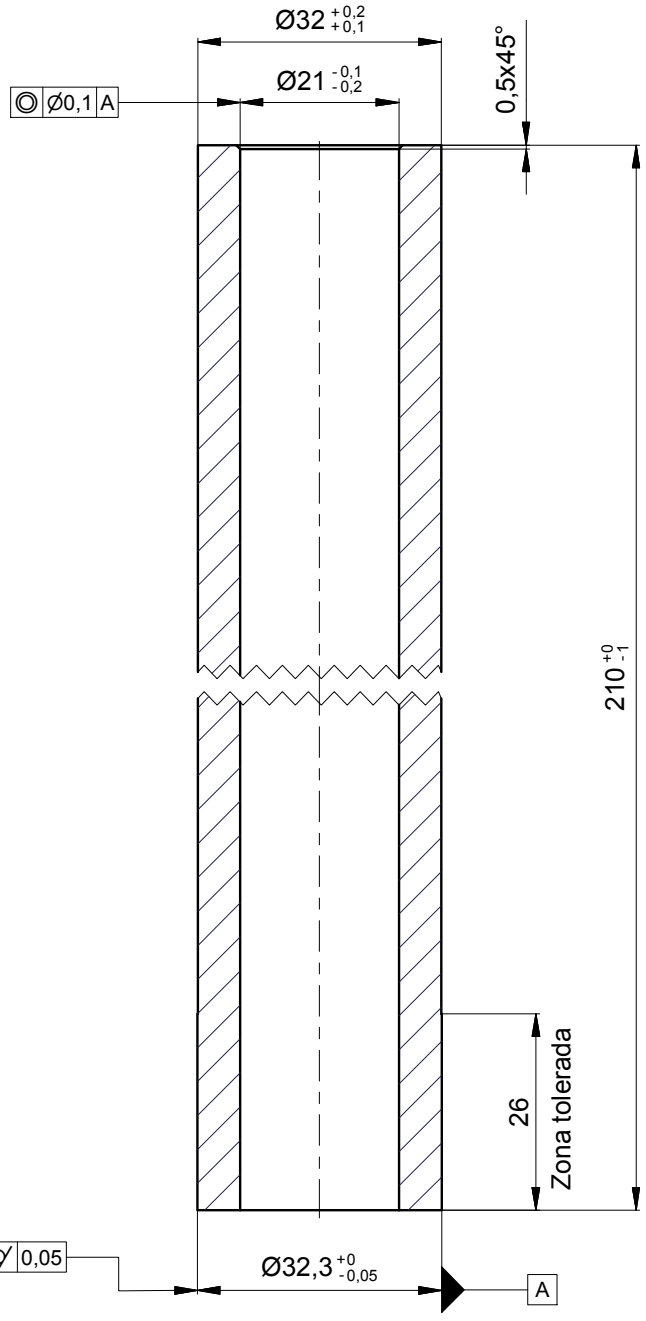

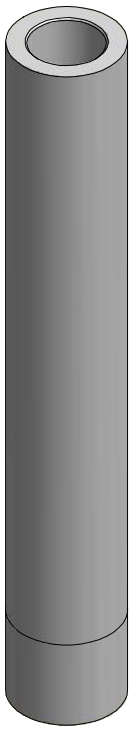

Isométrico

1,6

EQUIVALENCIAS DE MAQUINADOS		
ANSI	DIN - ISO 1302	
4		0,1
8 / 16		0,2 / 0,4
32 / 63 / 125		0,8 / 1,6 / 3,2
250 / 500		6,3 / 12,5

DIN - ISO 1302 EN MICROMETROS
ANSI EN MICROPULGADAS

asmecon s.a.s. Aseguramiento Metrologico Y Control

Material:	Nylon 6 (Prolon NA)
Tratamiento:	Bloqueo de absorción de humedad
Dureza:	(76-80) Shore D
Protección:	Color: Blanco o Beige
Ensayos:	Metrología

VARIACIONES MÁXIMAS PERMISIBLES DIMENSIONES EN mm. ISO 2768 - m

DE 0 A 6	DE 6 A 30	DE 30 A 120	DE 120 A 400	DE 400 A 1000	DE 1000 A 2000	DE 2000 A 4000	DE 4000 A 8000
±0,1	±0,2	±0,3	±0,5	±0,8	±1,2	±2,0	±3,0

Elaboró	ASMECON 2005-07-08	Dimensiones en: Milímetros (mm)	
Revisó	Marlon Vega 2014-04-29	Escala	Proyección
Aprobó	Metro de Medellín 2014-04-29	1:1	

Rev.	Coord.	Modificaciones	Vo.Bo.	Fecha

Sistema:	CABINAS METROCABLE
Subsistema:	PINZA OMEGA
Equipo:	CONJUNTO MUELLE COPELAS
Descripción:	TUBO MUY GUÍA DE EJE COPELA INFERIOR

ÁREA DE INGENIERÍA

Rev.

A4	000553	1 Hoja:	1 De:
	2012-26		
Reemplaza a:	Requerimiento No.	No. Documento Ppal.	

METRO DE MEDELLIN CALIDAD DE VIDA

ESTE PLANO Y TODA LA INFORMACIÓN EN ÉL CONTENIDA SON PROPIEDAD DEL METRO DE MEDELLÍN, EL USO INDEBIDO O LA REPRODUCCIÓN TOTAL O PARCIAL DE ESTE SIN LA PREVIA AUTORIZACIÓN DEL METRO DE MEDELLÍN PODRÁ SER DEMANDADO POR LA VIOLACIÓN A LOS DERECHOS DE AUTOR.

Formato A4 (210x297) según DIN (476 / 823) ISO 5457